PRAGA
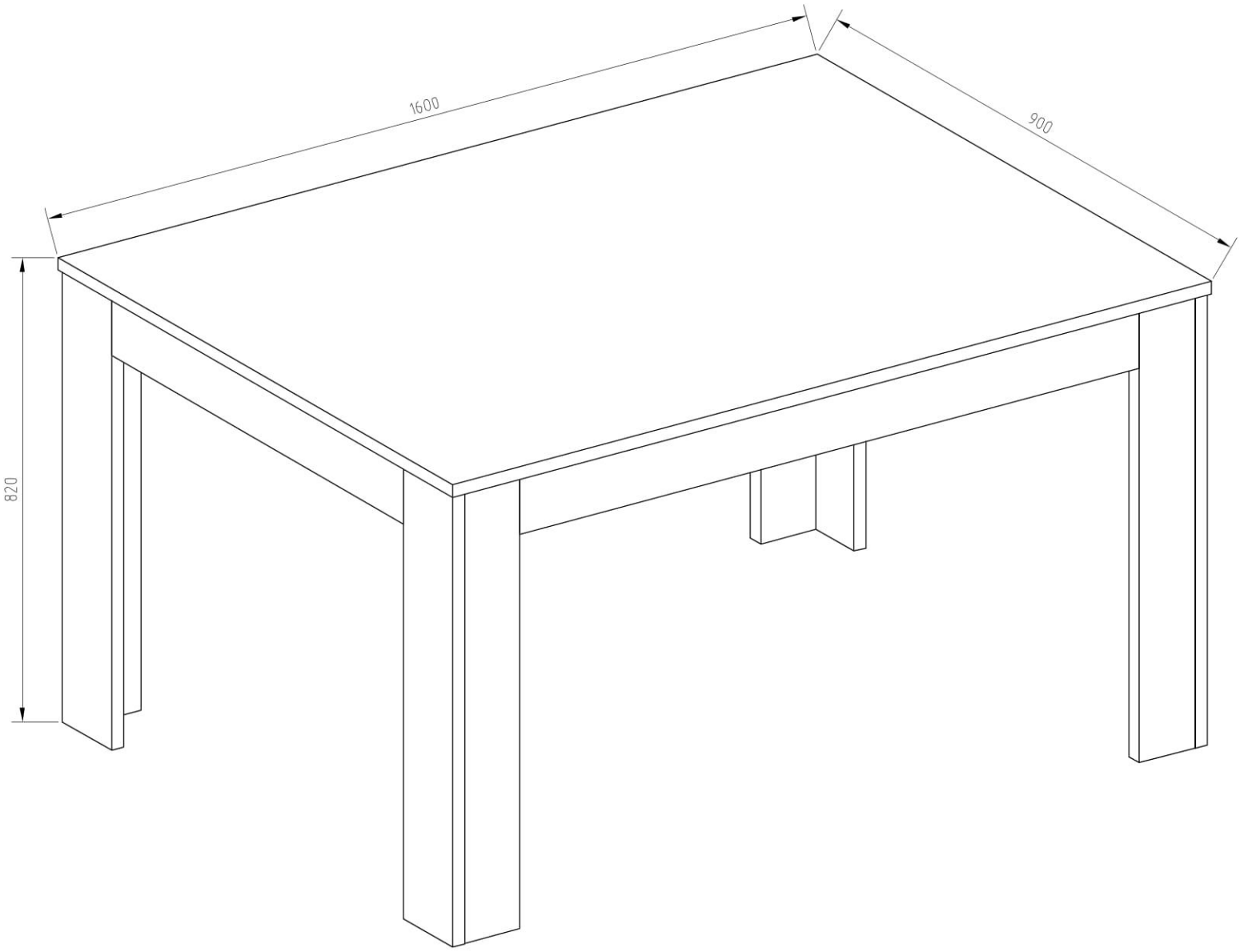
Table 1.6